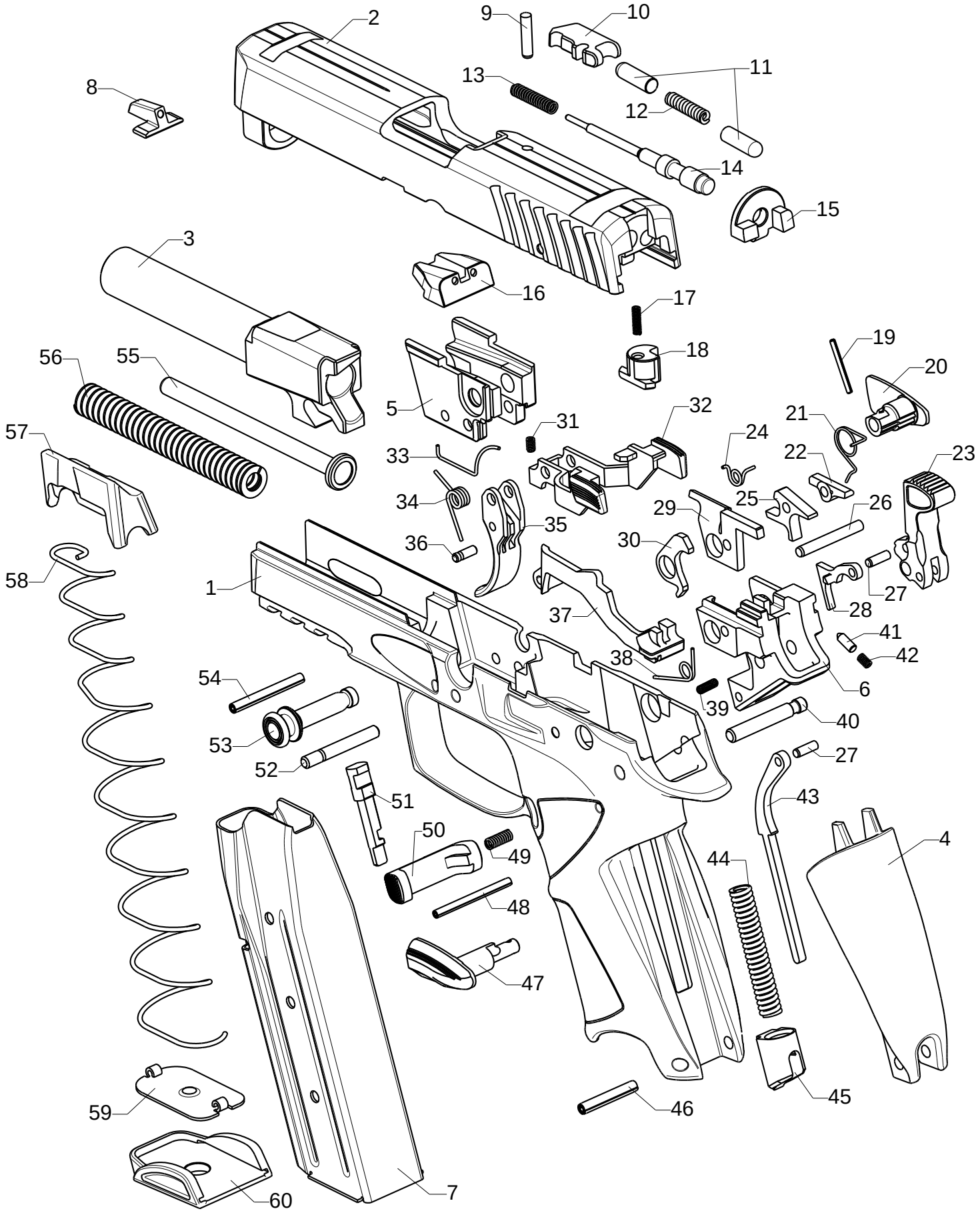
2
9
10
11
13
12
8
14
15
3
16
17
18
19
20
56
55
5
32
21
31
24
57
33
22
23
34
25
26
29
35
36
30
58
1
27
28
37
41
38
42
6
54
39
40
53
27
52
51
43
50
4
49
44
48
47
45
59
46
60
7